+Allonge pour cône Morse norme DIN 2187 réf. BL21160OT

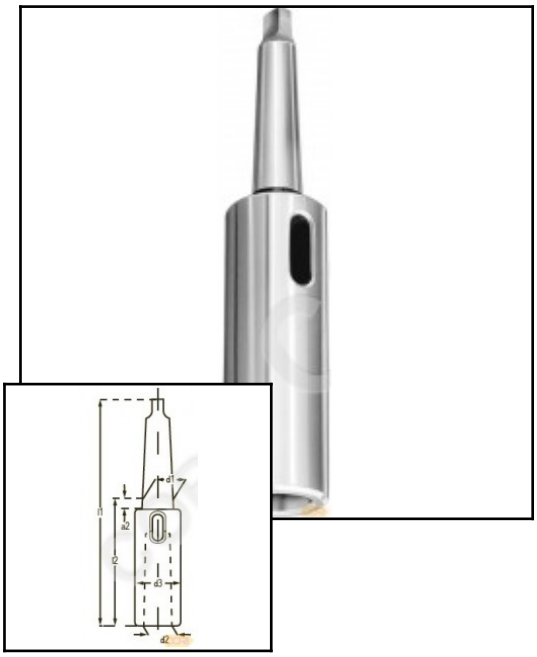

Référence : BL21160OT

Description :

Allonge pour cône morse norme DIN 2187 Trempées et rectifiées uniquement à l'extérieur Cône Morse extérieur : 2 Cône Morse intérieur : 1 Dimension a2 : 9 mm Dimension d1 : 17.780 mm Dimension d2 : 12.065 mm Dimension d3 : 20 mm Dimension l1 : 160 mm Dimension l2 : 20 mm Poids : 340 g